ENTREPOSE
ECHAFAUDAGES

LESTS STANDARDISÉS

1 100 kg et 400 kg

VENTE LOCATION

PRÉSENTATION

Lorsqu'il n'est pas possible d'assurer la stabilité d'un échafaudage par un système d'ancrage, il est nécessaire de stabiliser la structure à l'aide de lests.

Pour résoudre cette problématique, Entrepose Échafaudages propose deux types de lests. Le premier d'une masse de 1 100 kg et le second de 400 kg.

Ces lests sont équipés de réserves permettant le passage de fourches pour être manutentionnés par chariot élévateur, d'anneaux de levage Artéon pour les phases de grutage, de picots favorisant un meilleur emboîtement entre eux, et d'un marquage pérenne dans le temps afin d'éviter toute erreur sur le chantier.

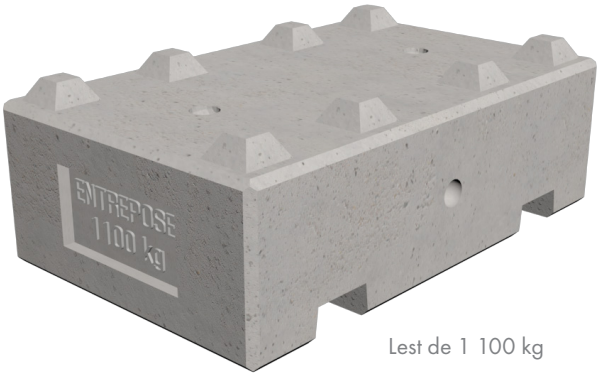

Lest de 1 100 kg

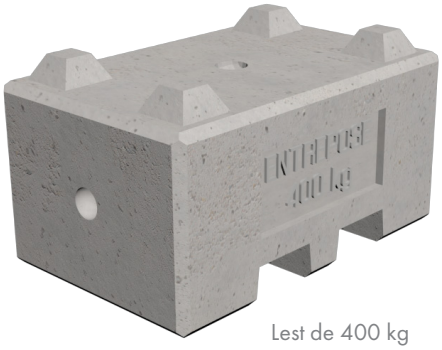
Lest de 400 kg

CODES ARTICLES

Lests Standardisés

Code article	Désignation	Poids en kg
260400- 7	Lest 0,85 × 0,55 × 0,42 m de 400 kg*	400,00
261100- 2	Lest 1,35 × 0,85 × 0,42 m de 1 100 kg*	1 100,00

* anneau de levage Artéon CMU 2T5

DIMENSIONS

Lest 1 100 kg

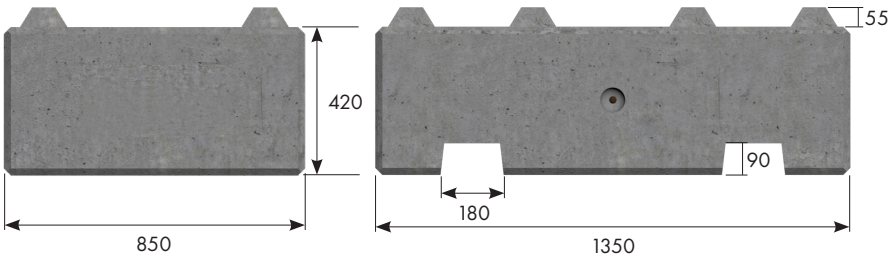

Lest 400 kg

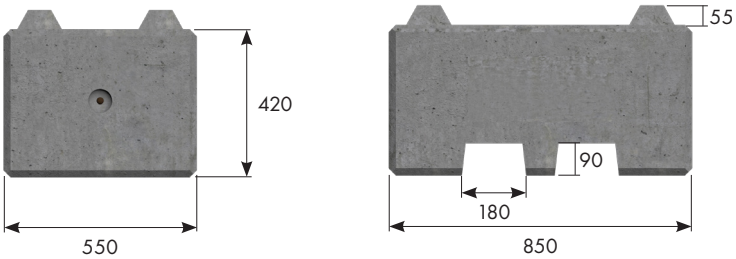

AVANTAGES

- Lests adaptés aux dimensions structurelles d'ENTREPOSE
- Lests emboîtables
- Lests manutentionnables par chariot élévateur
- Lests manutentionnables par grutage (anneau de levage Artéon)
- Lests disponibles en 2 formats (1 100 kg et 400 kg)
- Marquage pérenne dans le temps
- Arêtes biseautés pour éviter la casse

165 boulevard de Valmy
92707 Colombes cedex
Tél : 01 . 57 . 60 . 94 . 00

www.entrepose-echafaudages.fr

ENTREPOSE
ECHAFAUDAGES

LESTS STANDARDISÉS

1 100 kg et 400 kg

CARACTÉRISTIQUES

Présence de picots afin d'augmenter le maintien des blocs entre eux

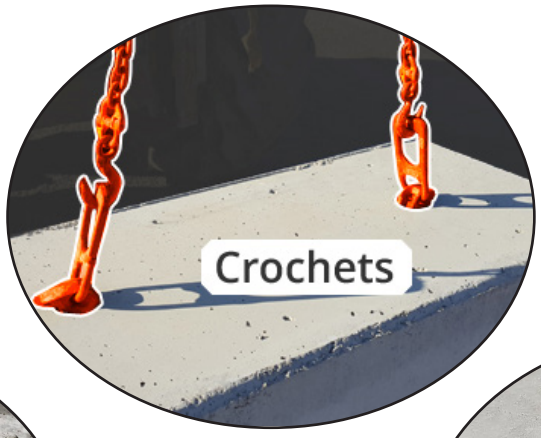

Système de levage Artéon pour les phases de grutage

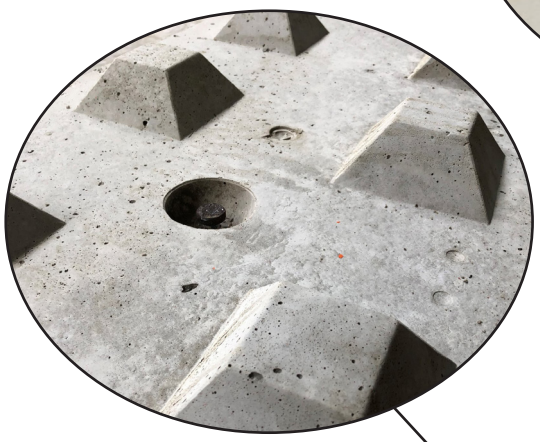

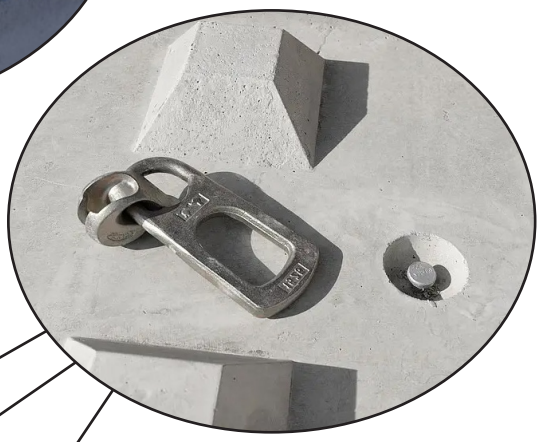

Emplacements des têtes hémisphériques Artéon

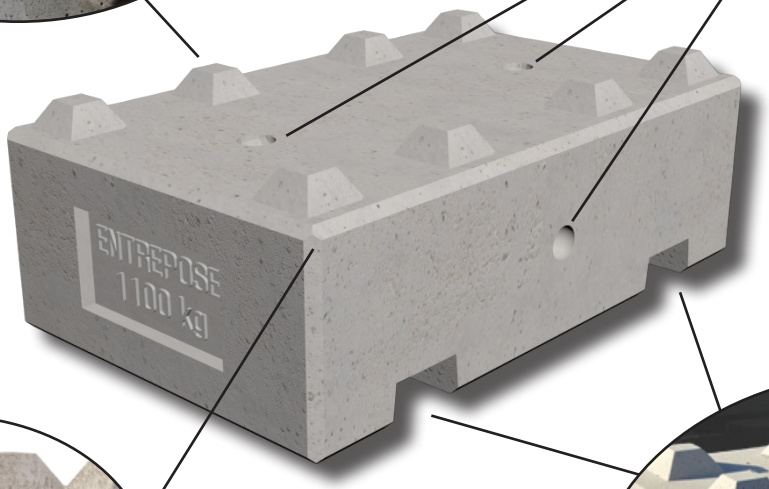

Marquage de la masse du lest sur 2 faces opposés

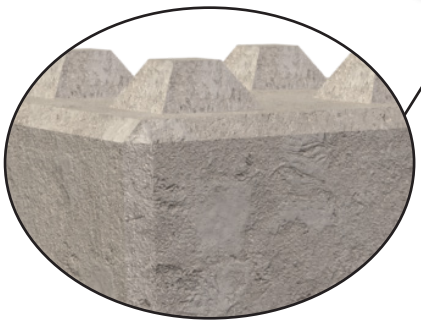

Lest en béton vibré de densité minimale de 2 300 daN/m³

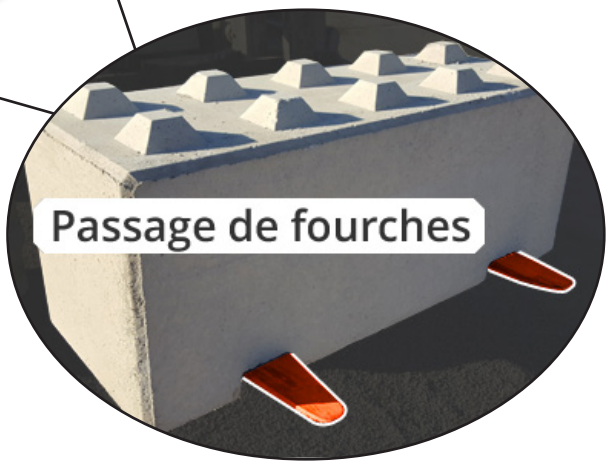

Arêtes biseautées afin de réduire les risques de casses dans les coins

Optimisation de la surface d'appui des lests

Présence de réserves pour le passage des fourches pour la manutention au chariot

165 boulevard de Valmy
92707 Colombes cedex
Tél : 01 . 57 . 60 . 94 . 00

www.entrepose-echafaudages.fr