ENTREPOSE
ECHAFAUDAGES

RECETTE COULISSANTE
CRABSLIDE

VENTE LOCATION

PRÉSENTATION

Sur un échafaudage la sapine de levage est souvent une zone à risques pour les compagnons avec très souvent des difficultés pour la manipulation des charges.
Entrepose Échafaudages vous propose de créer votre propre recette à matériaux coulissante dans votre sapine de levage en accessoirisant votre gamme MultiCRAB avec seulement 4 principales pièces.

Ce système vous permet de manipuler des charges jusqu'à 1 Tonne répartie avec facilité et en toute sécurité pour les compagnons.

Contrairement aux recettes classiques, notre recette coulissante vous permet de stocker votre chargement sur le plancher de la recette coulissante et par simple glissement de ce dernier, libère la sapine de levage desservir un autre niveau.

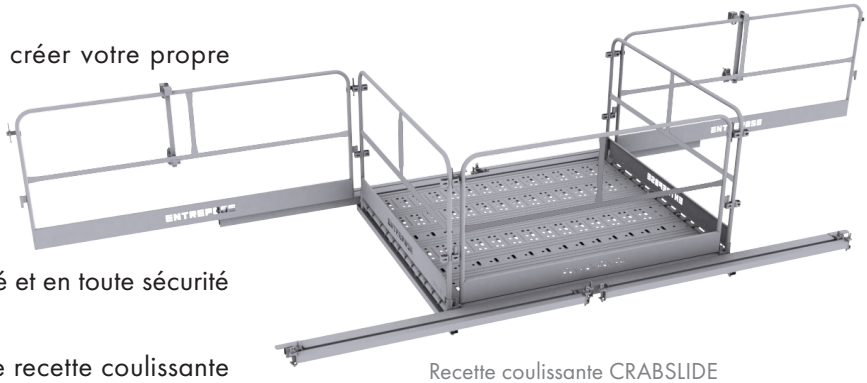

Recette coulissante CRABSLIDE

AVANTAGES

- Assemblage rapide, technologie CRAB
- Utilisation 100% sécurité (évite les manipulations dangereuses)
- Facile d'utilisation
- Recette économique (pas besoin de monte-charge)
- Libère la sapine de levage malgré la présence de chargement sur un ou deux niveaux
- Réduction des T.M.S.

CODES ARTICLES

1

Rail de 4 m

Code article	Désignation	Poids en kg
100007- 4	Rail de 4 m	23,00

2

Moise support de 2 m

Code article	Désignation	Poids en kg
100008- 2	Moise support 2m	7,60

3

Traverse porteuse

Code article	Désignation	Poids en kg
100002 -5	Traverse porteuse	13,40

4

Support garde-corps coulissant

Code article	Désignation	Poids en kg
100005 -8	Support GC coulissant	3,55

Garde-corps

	Code article	Désignation	Poids en kg
5	100006 -6	Garde-corps coulissant	13,10
6	100003 -3	Garde-corps de rive	11,10
7	100004 -1	Garde-corps fond	11,40

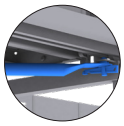

8

Contreventement plan

Code article	Désignation	Poids en kg
251025- 3	Diago. MultiCRAB DC260	6,56

165 boulevard de Valmy
92707 Colombes cedex
Tél : 01 . 57 . 60 . 94 . 00

www.entrepose-echafaudages.fr

ENTREPOSE
ECHAFAUDAGES

RECETTE COULISSANTE
CRABSLIDE

CINÉMATIQUE DE MONTAGE

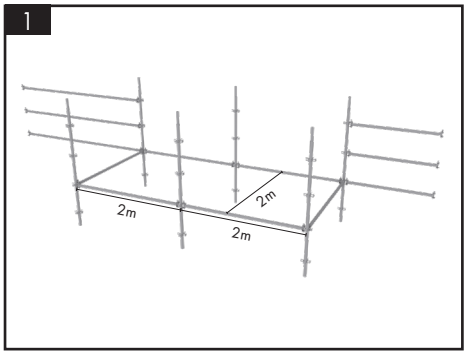

Pose de montants et de moises de la gamme MULTICRAB préalable au montage de la recette coulissante.

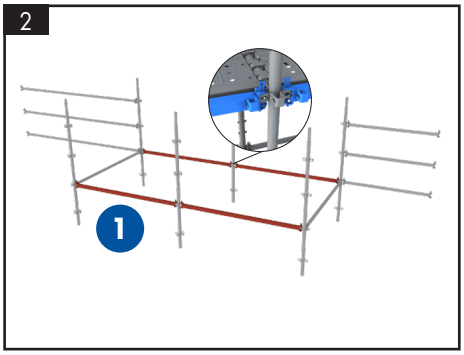

Remplacement des moises normales MULTICRAB par l'installation de 4 moises support de 2 mètres de la gamme CRABSLIDE avec les 2 étriers à l'intérieur de la recette à chaque fois.

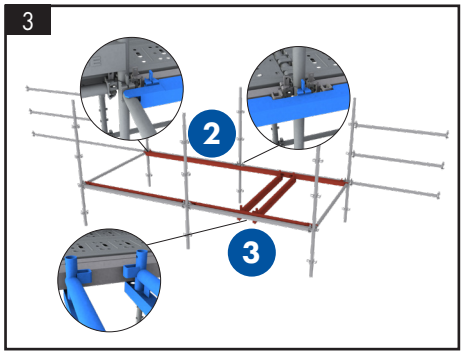

Mise en place des rails de 4 mètres à l'intérieur des moises supports installées précédemment et mise en place de 2 traverses porteuses sous les rails avec les étriers face à face. Une des moises normales MULTICRAB situées au bout des rails doit être déposée pour l'installation des traverses porteuses.

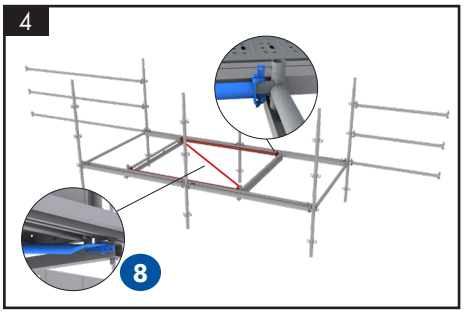

Mise en place des moises normales MULTICRAB de 2 mètres entre les 2 traverses porteuses.
Et mise en place du contreventement plan via une diagoanles MULTICRAB DC260.

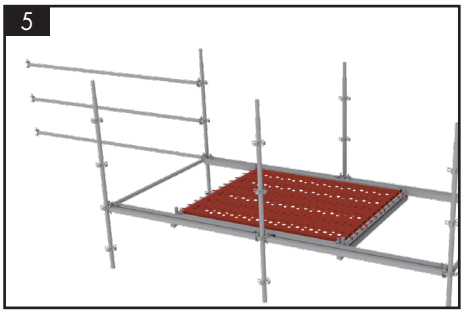

Mise en place du plancher coulissant via nos planchers en acier PANACIER (4×0,30m + 2×0,20m) avec les 2 PANACIER de 0,20 m réparties au centre du plancher et non en rive de celui-ci.

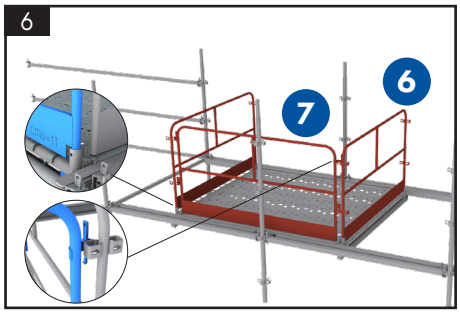

Installation des 2 garde-corps de rive et du garde-corps de fond.

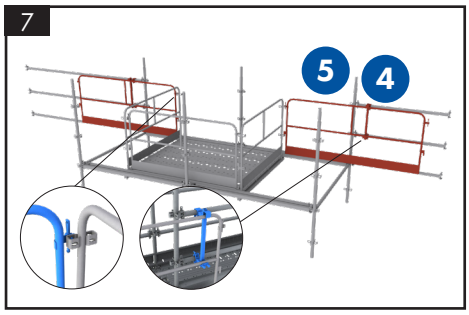

Mise en place des 2 garde-corps coulissants et des 2 supports garde-corps à ± 25 cm des montants.

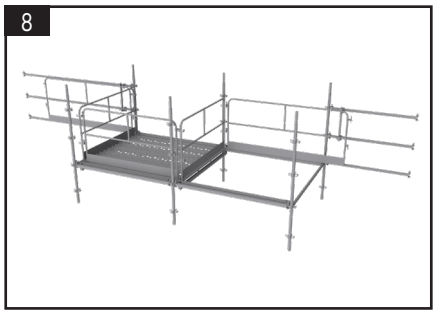

État final de la recette coulissante CRABSLIDE. Contrairement à la majorité des recettes coulissantes, notre recette vous permet de conserver le chargement sur la recette afin de ne pas encombrer le service, un simple glissement en charge de la recette vous permet de libérer la sapine de levage pour un autre niveau.

Nos bureaux d'études sont à votre disposition pour vous accompagner dans vos études et pour vous communiquer tous les renseignements complémentaires souhaités.

165 boulevard de Valmy
92707 Colombes cedex
Tél : 01 . 57 . 60 . 94 . 00

www.entrepose-echafaudages.fr