ENTREPOSE
ECHAFAUDAGES

RACCORD POUR PROFIL DE BÂCHE

VENTE LOCATION

PRÉSENTATION

Le raccord pour profil de bâche permet de fixer directement les profils ''aluminium'' pour bâche à une file de montants MultiCRAB, Façadier EE pour un bâchage vertical ou aux membrures des fermes FP35 pour la couverture toiture d'un parapluie ou d'un hangar. Les bâches sont équipées de joncs qui coulissent dans les profils de bâche, assurant ainsi une parfaite étanchéité.

Les raccords pour profil de bâche permettent d'ancrer directement la protection en bâche à une file de montants ; Pas de gêne entre le système de protection et les pièces constituant l'échafaudage.

Les raccords offrent la possibilité d'installer le système de protection sur des montants MultiCRAB, sur les montants des cadres Façadier EE ou sur les membrures supérieures des fermes FP35.

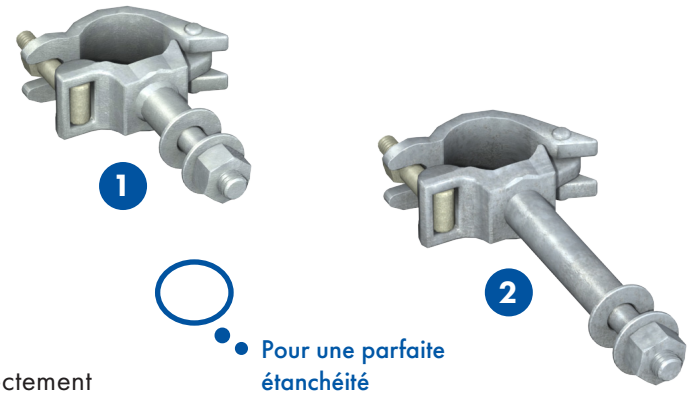

AVANTAGES

- Réalisation aisée d'un bâchage
- Gain de matériel
- Gain de temps
- Pas de gêne
- Parfaite étanchéité
- Polyvalence d'utilisation

CODES ARTICLES

	Code article	Désignation	Poids
1	265000- 0	Raccord profil bâche en Ø 12 mm (version raccord court)	0,68 kg
2	021734- 9	Raccord profil bâche en Ø 14 mm (version raccord long)*	0,98 kg

* possibilité d'avoir le raccord court en Ø 14 mm.

INFORMATION

Fixation du rail aluminium à l'échafaudage tous les mètres.

MISES EN SITUATION

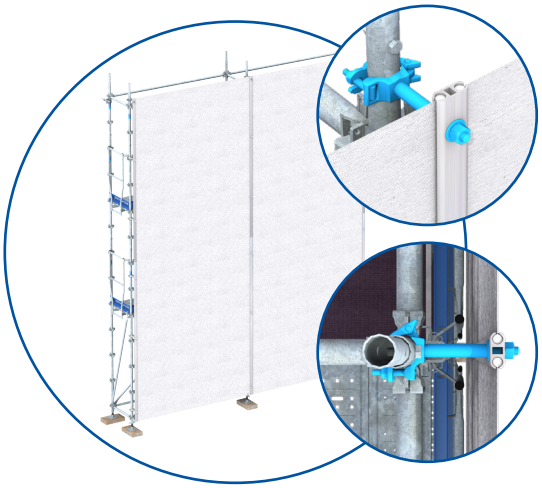

BÂCHAGE VERTICAL

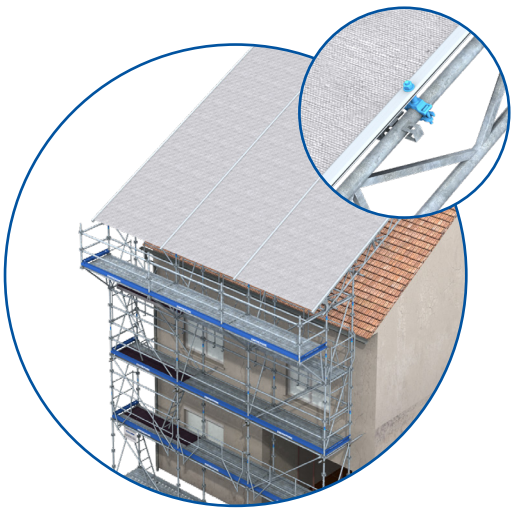

COUVERTURE TOITURE

165 boulevard de Valmy
92707 Colombes cedex
Tél : 01 . 57 . 60 . 94 . 00

www.entrepose-echafaudages.fr

ENTREPOSE
ECHAFAUDAGES

RACCORD POUR PROFIL DE BÂCHE

CARACTÉRISTIQUES TECHNIQUES

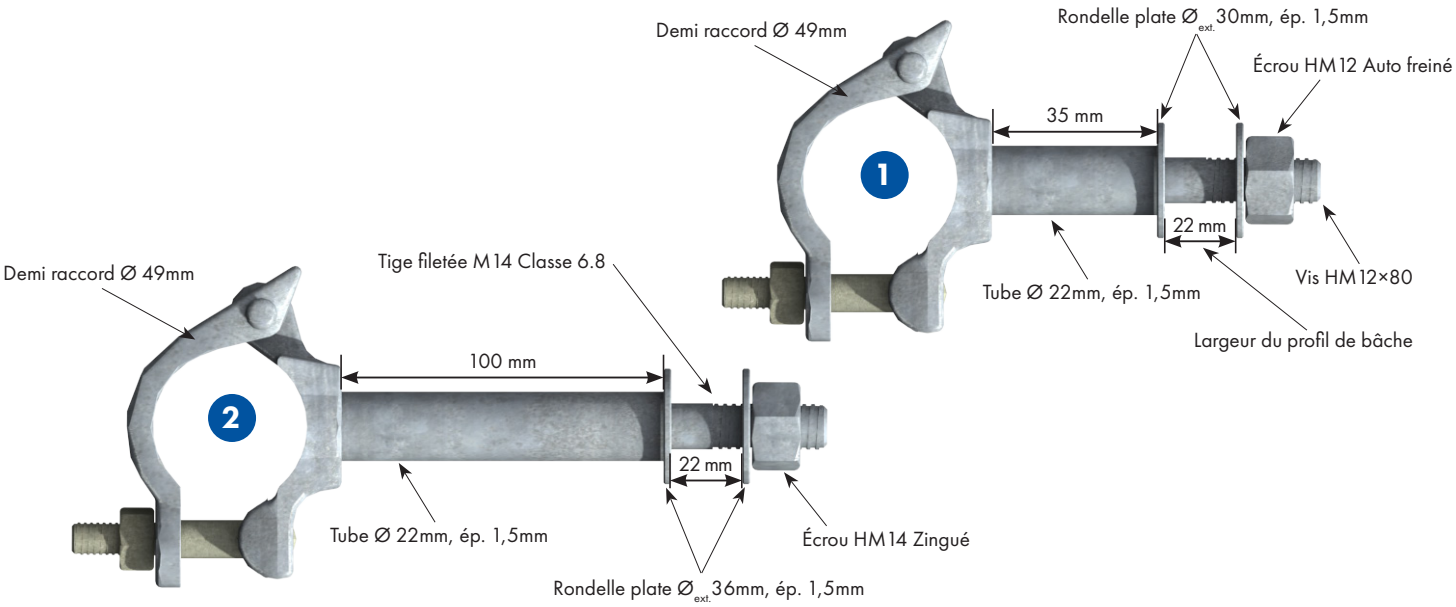

PIÈCES COMPLÉMENTAIRES

Pour une parfaite étanchéité de la protection, cette dernière doit être constituée avec les composants suivants :

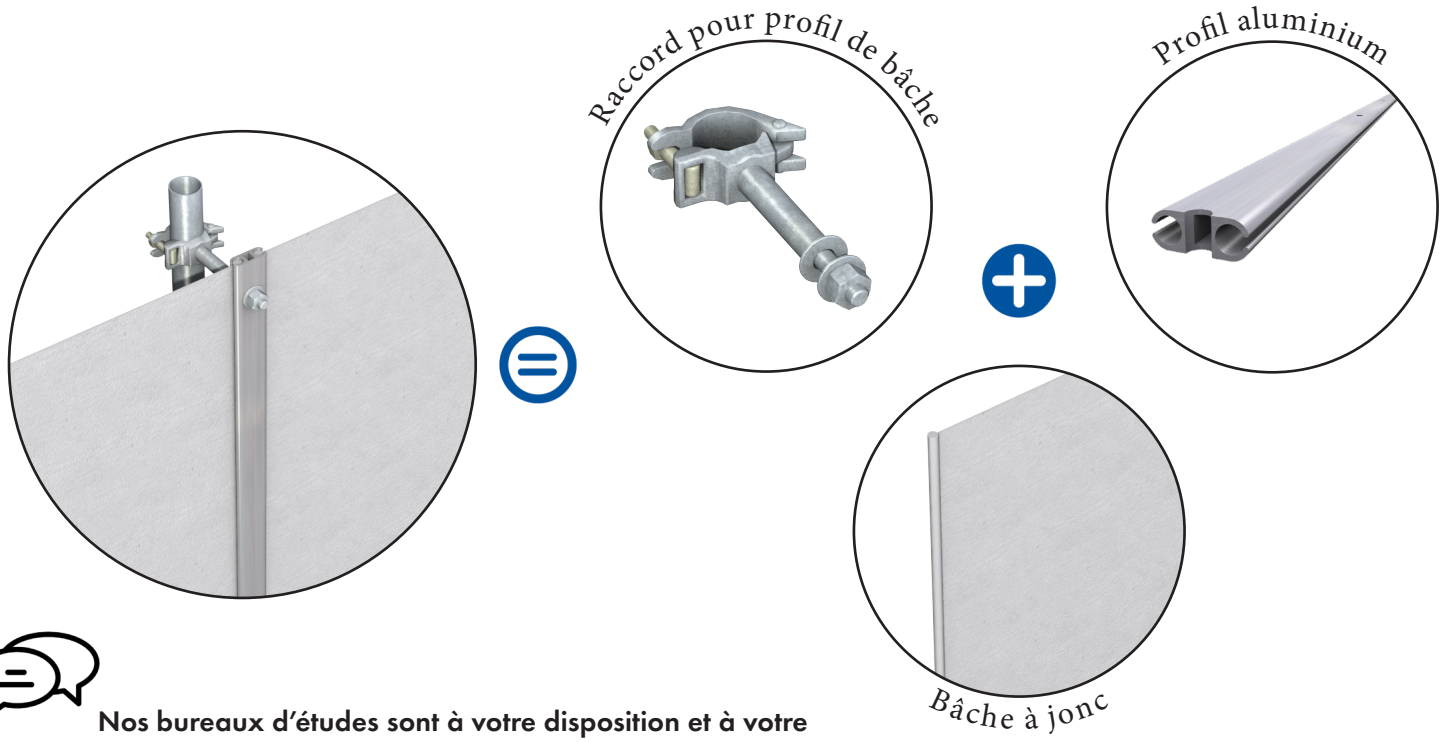

Nos bureaux d'études sont à votre disposition et à votre écoute pour vous accompagner dans vos études.

165 boulevard de Valmy
92707 Colombes cedex
Tél : 01 . 57 . 60 . 94 . 00

www.entrepose-echafaudages.fr